Rollo

Rollo **unten geschlossen** Montage: **Federstifte oben . Auflagerundteile unten**

Darstellung: Innenfutter unten gerade und oben gerade (IGG)

Empfehlung
Dachfenster
mit Innenfutter unten gerade und oben gerade (90° zum Dachfenster-Blendrahmen)

Variante
RO4/3.IGG

Auf Wunsch Rollo mit **zusätzlichem Rastpunkt** in den seitlichen Führungsschienen (Zusatzausstattungen RO4).

Preisgestaltung		
Rollos für Dachfenster	Preisliste 4	Seite 12

Bestellmaße				
Breite	=	lichte Breite Innenfutter	-	8 mm
Höhe	=	lichte Höhe Innenfutter	-	4 mm

Horizontalschnitt **M 1:3**

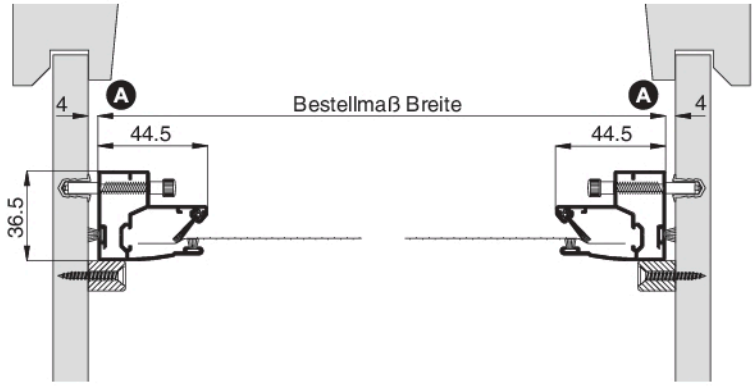

Vertikalschnitt **M 1:3**

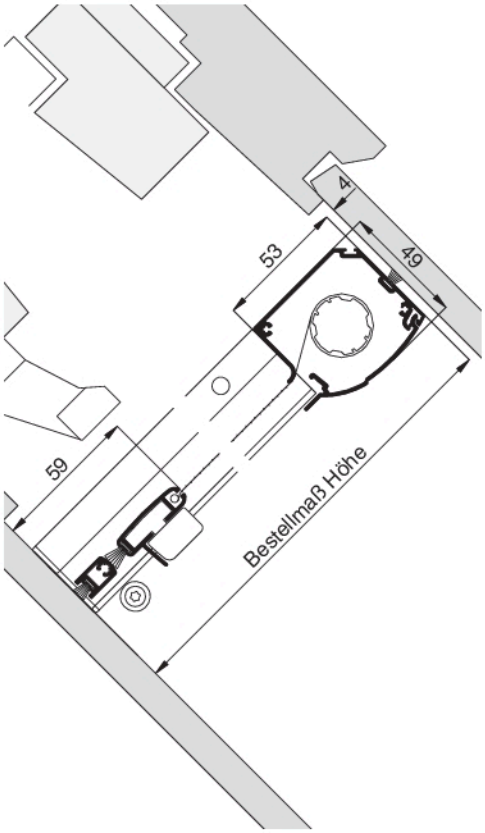

Worauf Sie unbedingt achten sollten	alternativ
A Einbauluft reicht nicht aus (Innenfutter außerwinklig)	längere Bürstendichtung verwenden, Standard 9 mm (Zusatzausstattungen RO4)
bei Drehpunkt des Dachfensters in der Mitte (Schwingfenster) Lüftungsstellung prüfen	Rollo im Innenfutter zur Raumseite einbauen RO4/7

3-D Ansicht von innen

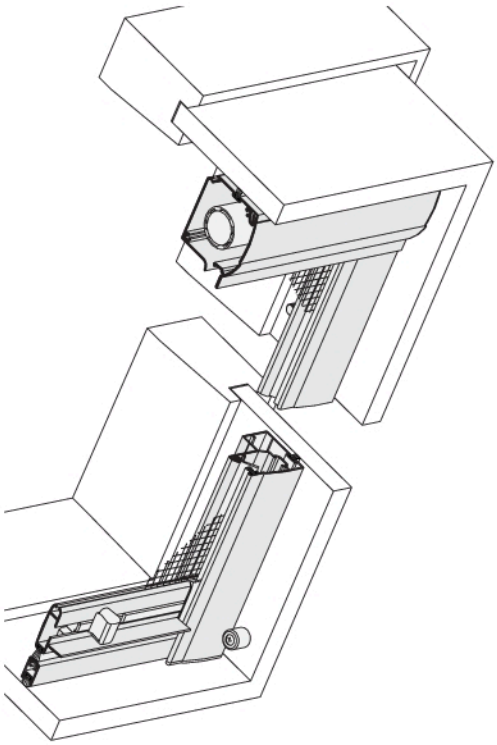

verwendete Profile mit Standardbürstendichtung **M 1:3**

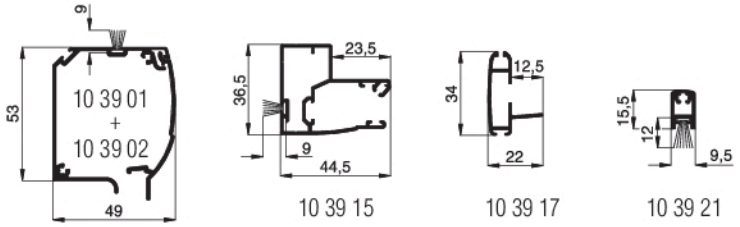

10 39 15 10 39 17 10 39 21