Drehrahmen für Fenster

ohne Montagerahmen

Empfehlung

flächenbündige und flächenversetzte Fenster

Variante

DF3/1

Preisgestaltung

Drehrahmen für Fenster Preisliste 1 Seite 4

Bestellmaße

Breite = lichte Breite Fensterblendrahmen + 32 mm
Höhe = lichte Höhe Fensterblendrahmen + 32 mm

Öffnungsrichtung = ↓ Ansicht außen ↓ links oder rechts

Horizontalschnitt **M 1:3**

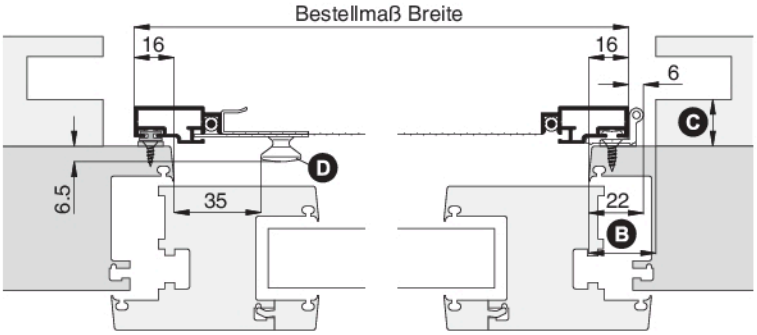

Vertikalschnitt **M 1:3**

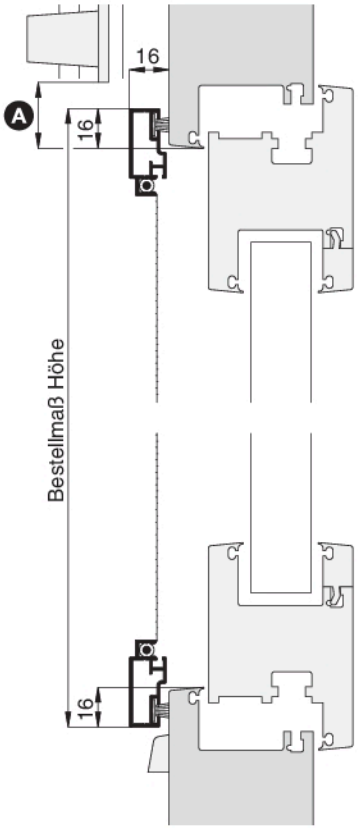

Bei sehr schrägem Blendrahmenüberschlag (> 5 mm) anderen Messpunkt verwenden:

Bestellmaß Breite = lichte Außenbreite + 28 mm
Bestellmaß Höhe = lichte Außenhöhe + 28 mm

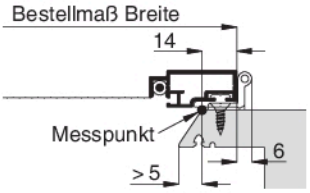

3-D Ansicht von außen

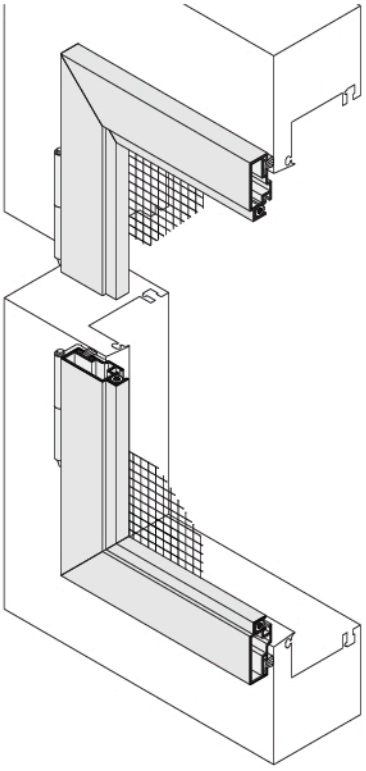

Worauf Sie unbedingt achten sollten		alternativ
A	Durchgang bei hochgezogenem Rollladen mind. 20 mm	Bestellmaß Höhe verringern
B	Drehrahmenauflagefläche seitlich auf Bandseite mind. 25 mm	Bestellmaß Breite verringern max. 10 mm (5 mm pro Seite)
C	Abstand der Rollladenführung zum Blendrahmen mind. 17 mm	DF4/2
D	bei flächenbündigem Fenster stößt der Knopf am Fensterflügel an	Griff GI 25 verwenden (Zusatzausstattungen PF2)

verwendete Profile mit Standardbürstendichtung **M 1:2**

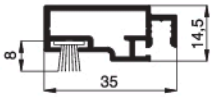

10 35 02