Drehrahmen für Türen

mit Montagerahmen unten offen, nach innen öffnend

Empfehlung
Türen
mit herunterhängendem Rollladenpanzer

Variante

DT4/19

Türschließer mit Aufpreis
siehe Zusatzausstattungen DT4

Preisgestaltung

Drehrahmen für Türen 1,05 x Preisliste 6 Seite 9

Bestellmaße

Breite = lichte Breite Türblendrahmen + 28 mm
Höhe = Regensch.-oberkante bis Lichte Türblendrahmen oben + 11 mm

Öffnungsrichtung = ↓ Ansicht innen ↓ links oder rechts

Horizontalschnitt M 1:3

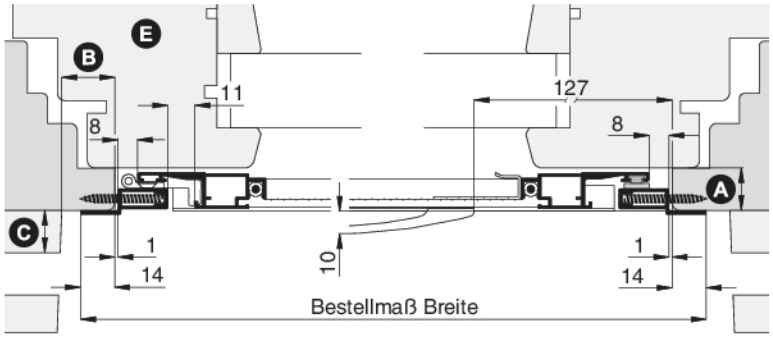

Vertikalschnitt M 1:3

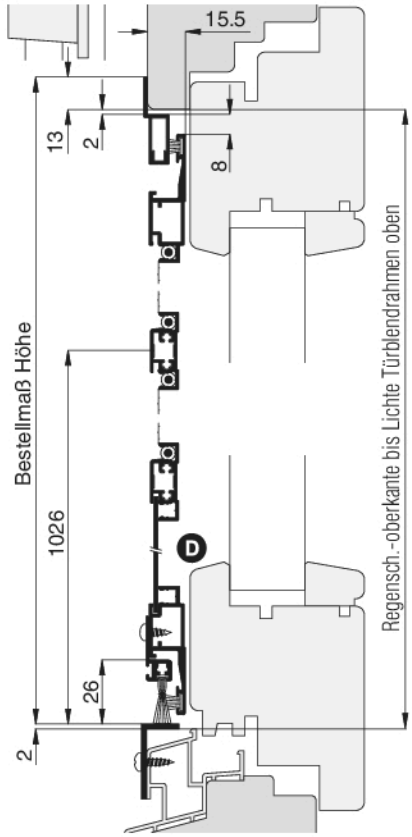

Worauf Sie unbedingt achten sollten		alternativ
A	Flächenversatz vom Blendrahmen zum Türflügel mind. 16 mm	nachfragen
B	Montagerahmenauflagefläche am seitlichen Blendrahmen mind. 15 mm	nachfragen
C	Abstand der Rolladenführung zum Blendrahmen mind.11 mm	Griffsprosse 10 34 13 verwenden
D	auf Wetterschenkel und Flügelabdeckung (Holztür) achten	nachfragen
E	bei verdeckten Beschlägen am Türflügel (oder bautiefen Türflügeln) darauf achten, dass sich die Drehtür komplett öffnen lässt	Pendeltür mit Winkelanbau
die Balkon- oder Terrassentür lässt sich nicht mehr von außen schließen		Pendeltür

3-D Ansicht von außen

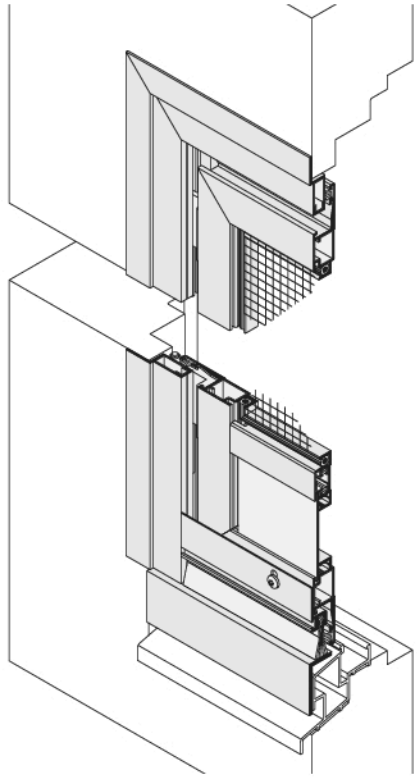
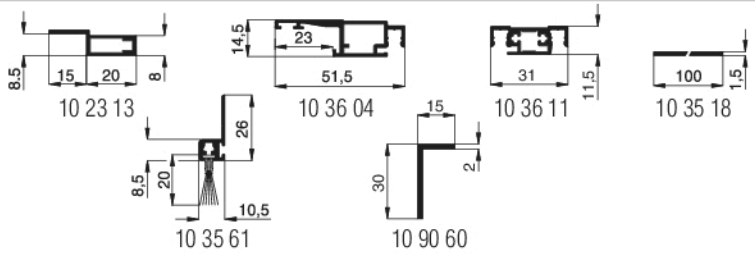
verwendete Profile mit Standardbürstendichtung M 1:3