Pendelfenster

mit Montagerahmen unten geschlossen

Empfehlung
flächenversetzte Fenster
mit eng anliegendem Rollladenpanzer

Variante

PF2/4

Preisgestaltung

Pendelfenster Preisliste 4 Seite 5

Bestellmaße

Breite = lichte Breite Fensterblendrahmen + 36 mm
Höhe = Fensterblendr.-auflage bis Lichte Fensterblendrahmen oben + 36 mm

Öffnungsrichtung = ↓ Ansicht außen ↓ links oder rechts

Vertikalschnitt M 1:3

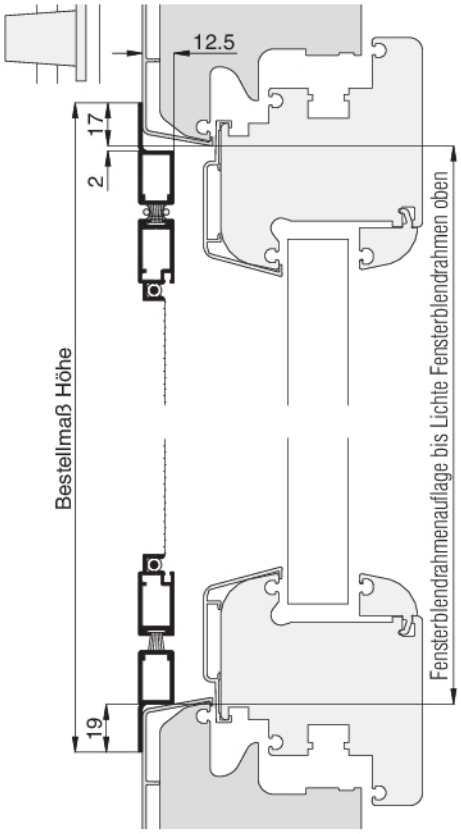

Horizontalschnitt M 1:3

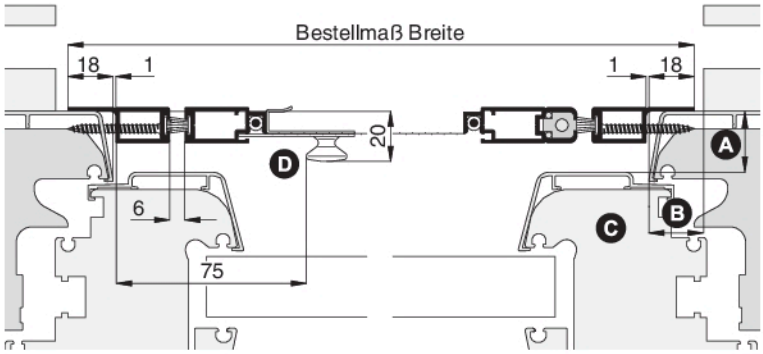

Worauf Sie unbedingt achten sollten		alternativ
bei **Windbelastung** Drehstabfedern mit erhöhter Schließkraft verwenden (Zusatzausstattungen PF2, Erhöhung der Schließkraft)		
auf Beschwerungsstab in der Rollladenendleiste achten (Register Montagehilfsmittel, Magnetabstandhalter)		
A	Abstand der Blendrahmenaußenkante zum Fensterflügel mind. 13 mm	mit Dichtungsband Abstand vergrößern (Reg. Montagehilfsmittel)
B	Montagerahmenauflagefläche seitlich mind. 19 mm	Bestellmaß Breite verringern PF2/1.LMB
C	bei verdeckten Beschlägen am Fensterflügel (oder bautiefen Fensterflügeln) darauf achten, dass das Pendelfenster durchpendeln kann	Winkelanbau (Zusatzausstattungen PF2)
D	darauf achten, dass der Knopf nicht am Fensterflügel anstößt	Griff GI 25 verwenden (Zusatzausstattungen PF2)

verwendete Profile M 1:3

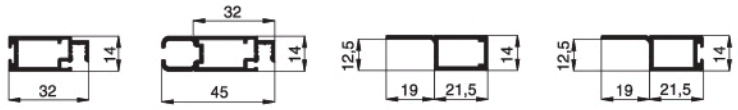

10 34 06 10 34 07 10 34 27 10 34 28