Pendeltür

mit Montagerahmen unten geschlossen und seitlicher Rahmentrennung für Stulpanschluss

Darstellung: Außen-Montage-Blendrahmen (AMB)

Empfehlung

flächenbündige und flächenversetzte Stulptüren

Variante

PT2/41.AMB

Preisgestaltung

Pendeltüren Preisliste 2 Seite 6

Bestellmaße

Breite = Stulpleiste bis lichte Breite Türblendrahmen + 39 mm
Höhe = lichte Höhe Türblendrahmen + 39 mm

Öffnungsrichtung = links oder rechts
Ansicht außen

Horizontalschnitt M 1:3

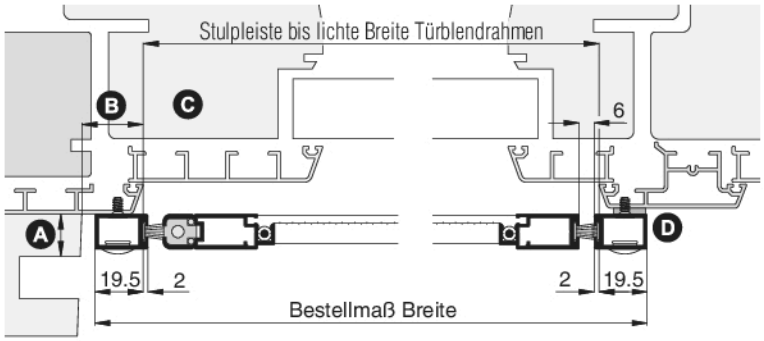

Vertikalschnitt M 1:4

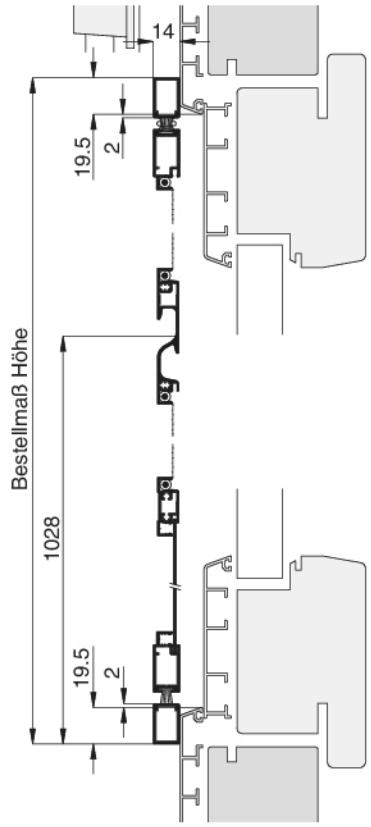

Worauf Sie unbedingt achten sollten **alternativ**

bei **Windbelastung** Drehstabfedern mit erhöhter Schließkraft verwenden (Zusatzausstattungen PT2, Erhöhung der Schließkraft)

auf Beschwerungsstab in der Rollladenendleiste achten (Register Montagehilfsmittel, Magnetabstandhalter)

A	Abstand der Rollladenführung zum Blendrahmen mind. 15 mm	nachfragen
B	Montagerahmenauflagefläche seitlich mind. 20 mm	Bestellmaß Breite verringern
C	bei verdeckten Beschlägen am Türflügel (oder bautiefen Türflügeln) darauf achten, dass die Pendeltür durchpendeln kann	Winkelanbau (Zusatzausstattungen PT2)
D	geeignete Distanzunterlage für Stulpversatz separat bestellen (Reg. Montagehilfsmittel)	

3-D Ansicht von außen

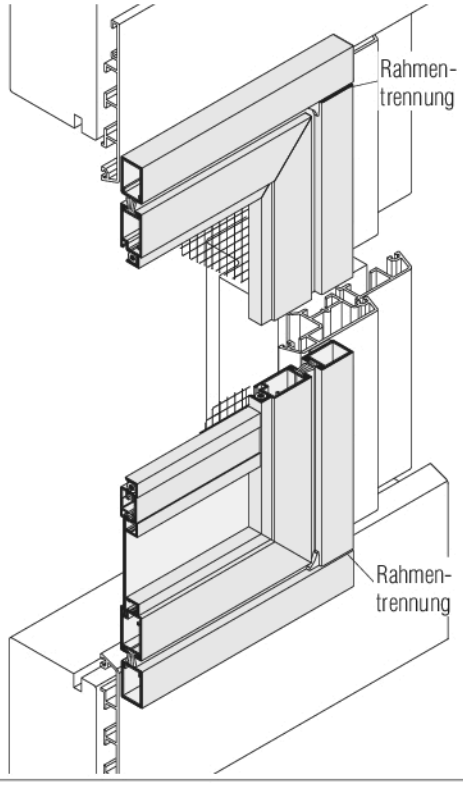
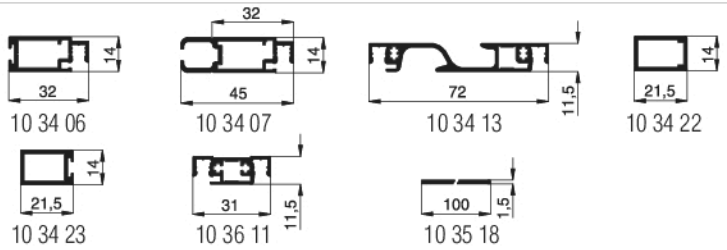
verwendete Profile M 1:3