Pendeltür

mit Montagerahmen und unterem Winkelprofil

Empfehlung

flächenversetzte Türen

mit eng anliegendem Rollladenpanzer

Variante

PT2/5

Preisgestaltung

Pendeltüren Preisliste 2 Seite 6

Bestellmaße

Breite = lichte Breite Türblendrahmen + 36 mm
Höhe = Trittschutzoberkante bis Lichte Türblendrahmen oben + 15 mm

Öffnungsrichtung = links oder rechts
Ansicht außen

Horizontalschnitt M 1:3

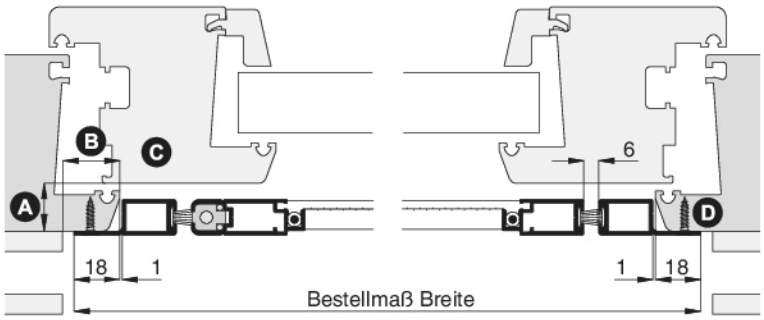

Vertikalschnitt M 1:4

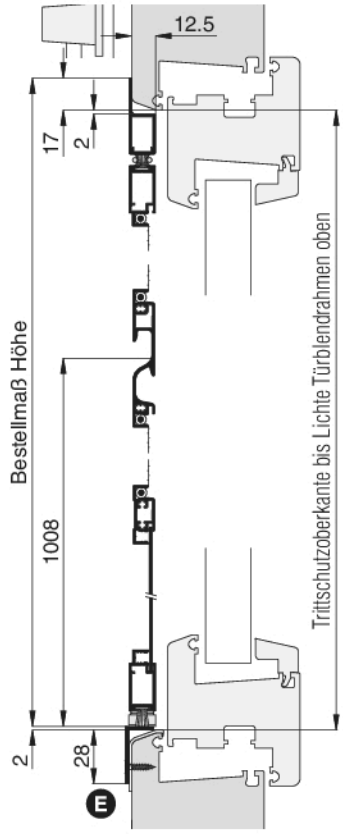

Worauf Sie unbedingt achten sollten **alternativ**

bei **Windbelastung** Drehstabfedern mit erhöhter Schließkraft verwenden (Zusatzausstattungen PT2, Erhöhung der Schließkraft)

A	Flächenversatz vom Blendrahmen zum Türflügel mind. 13 mm	mit Dichtungsband Abstand vergrößern (Reg. Montagehilfsmittel)
B	Montagerahmenauflagefläche seitlich mind. 19 mm	PT2/2.LMB
C	bei verdeckten Beschlägen am Türflügel (oder bautiefen Türflügeln) darauf achten, dass die Pendeltür durchpendeln kann	Winkelanbau (Zusatzausstattungen PT2)
D	bei sehr breitem und schrägem Blendrahmenüberschlag entsteht zu viel Einbauluft	Bestellmaß vergrößern
E	Winkelauflagefläche mind. 28 mm	Winkelprofil 20 x 15 mm verwenden (Zusatzausstattungen PT2)

3-D Ansicht von außen

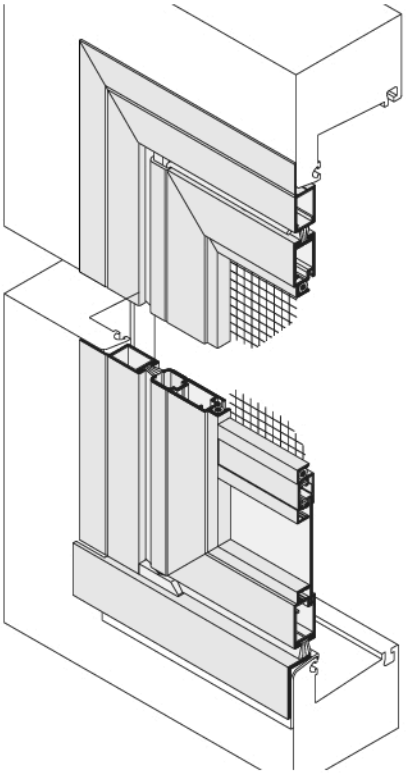
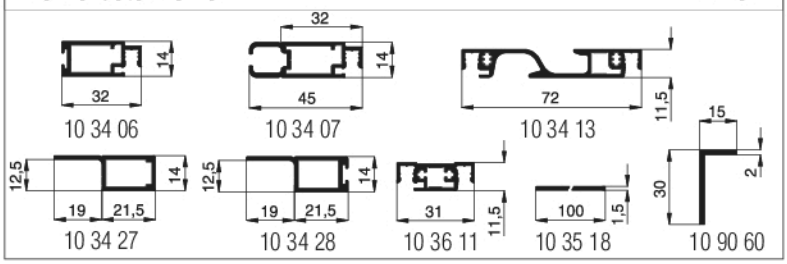
verwendete Profile M 1:3