Spannrahmen

Montage: **Federstifte**

Empfehlung

Holzfenster

mit sehr eng anliegenden Rollladenführungsschienen

Variante

SP1/5

Im Lieferumfang der Variante SP1/5 sind die Hülsen für die Federstifte enthalten.

Preisgestaltung

Spannrahmen Preisliste 2 Seite 2

Bestellmaße

Breite = lichte Breite Fensterblendrahmen - 7 mm
Höhe = Regenschienenauflage bis Lichte Fensterblendrahmen oben - 7 mm

Horizontalschnitt **M 1:2.5**

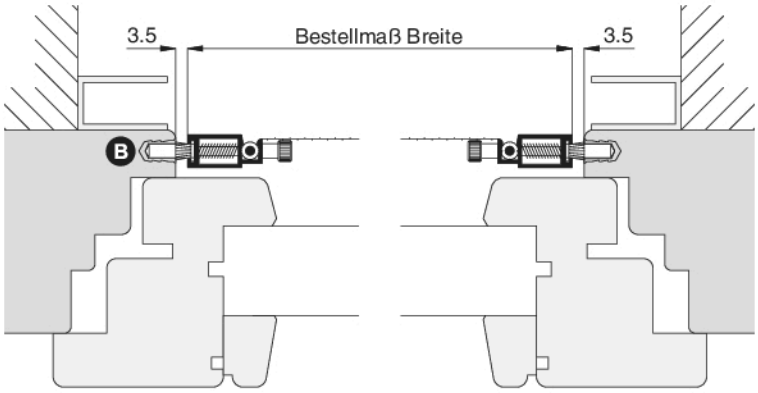

Vertikalschnitt **M 1:2.5**

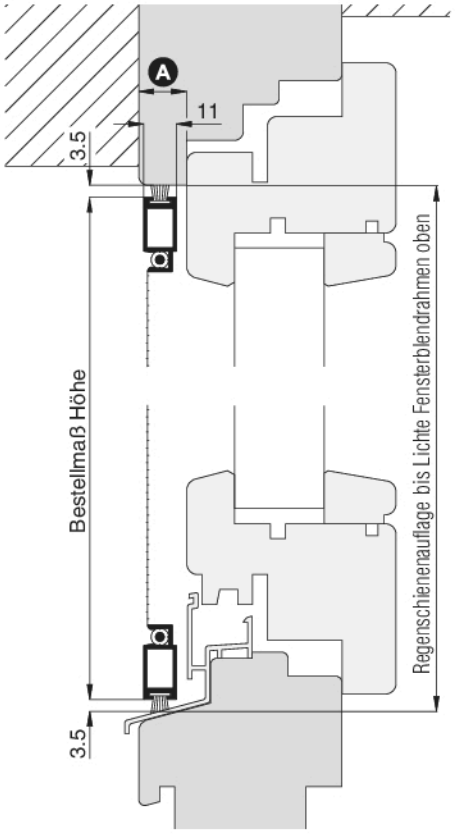

Worauf Sie unbedingt achten sollten	alternativ
A Blendrahmenüberschlagsbreite mind. 12 mm	nachfragen
B auf schrägen Blendrahmenüberschlag achten	Einbauluft verringern
nicht verwenden bei einem Stulpfenster	04/2019

3-D Ansicht von außen

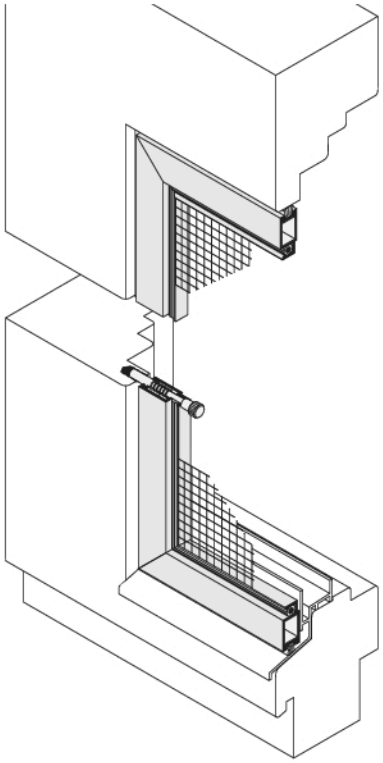

als Klappvariante
(auf dem Bestellschein bei Besonderheiten angeben)

Bei der Klappvariante werden die oberen Federstifte direkt unter die Spannrahmeneckwinkel gesetzt und dienen dabei als „Drehscharniere" wenn der Spannrahmen an den unteren Federstiften entriegelt wird.

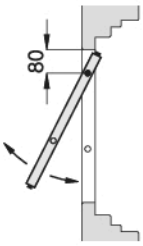

verwendete Profile mit Standardbürstendichtung **M 1:2**

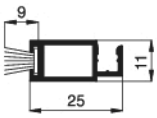

10 23 06