# Schiebeanlage

**1-flügelig mit 1-facher Laufschiene** **seitlich offen**

**Empfehlung**

**Stulp- und Schiebetüren**

mit umlaufendem Blendrahmen und eng anliegendem Rollladenpanzer

**Variante**

**ST3/3**

Auf Wunsch Schiebeflügel mit **Fußbedienungsmulde** (Zusatzausstattungen ST3).

**Preisgestaltung**

Schiebeanlagen ST3 Preisliste 1 Seite 22

**Bestellmaße**

Breite = siehe Horizontalschnitt
Höhe = lichte Höhe Türblendrahmen + 62 mm

Öffnungsrichtung = links ← oder → rechts
Ansicht außen ↑ ↑ Ansicht außen

**Horizontalschnitt** **M 1:3**

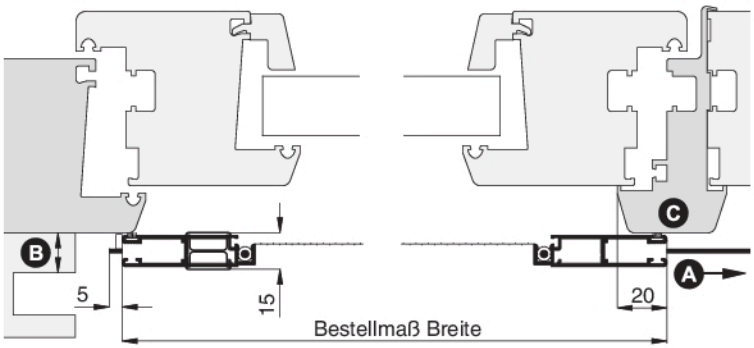


**Vertikalschnitt** **M 1:3**

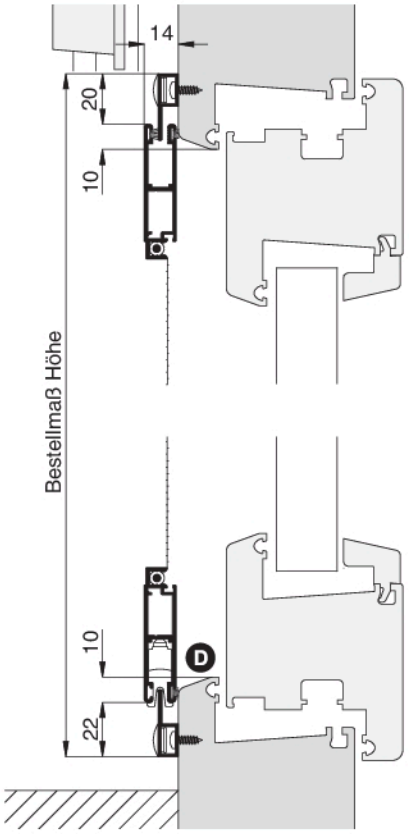


| Worauf Sie unbedingt achten sollten | alternativ |
|---|---|
| A Laufschienenlänge = 2 x Bestellmaß Breite + 10 mm | Laufschienenlänge angeben (Zusatzausstattungen ST3) |
| B Abstand der Rollladenführung zum Blendrahmen mind. 16 mm | nachfragen |
| C Stulpversatz (Pfostenversatz) zum Blendrahmen | längere Bürstendichtung (Zusatzausstattungen ST3) Bürstenlänge = Versatz + 3 mm |
| D auf Trittschutz achten | nachfragen |
| geteilter Rollladen (Rollladenführungsschiene auf dem Pfosten der Schiebetür) | ST3/18 |

**verwendete Profile** mit Standardbürstendichtung **M 1:2**

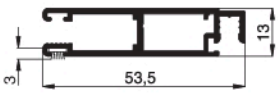


10 48 02

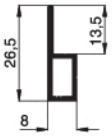


10 48 08