# Spannrahmen

Montage: **Federstifte**

**Empfehlung**

**flächenversetzte Fenster**

mit Wetterschenkel und
eng anliegendem Rollladen

**Variante**

**SP1/81**

**Preisgestaltung**

Spannrahmen Preisliste 4 Seite 3

**Bestellmaße**

Breite = lichte Breite Fensterblendrahmen - 4 mm
Höhe = lichte Höhe Fensterblendrahmen - 52 mm

**Vertikalschnitt** **M 1:2.5**

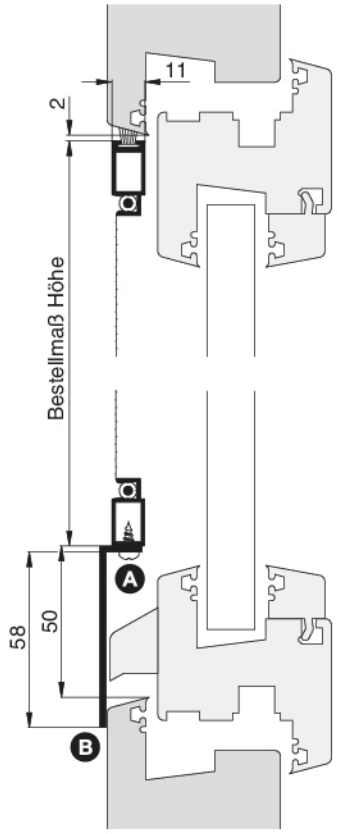


**Horizontalschnitt** **M 1:2.5**

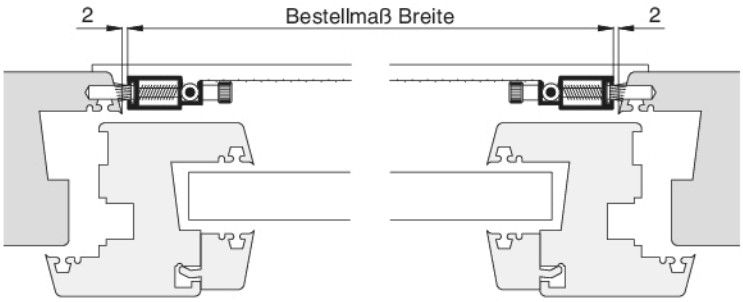


| Worauf Sie unbedingt achten sollten | | alternativ |
|---|---|---|
| A | auf Platz bei gekipptem Fenster achten | nachfragen |
| B | geringere Auflagefläche bei stark gesoftetem Blendrahmenprofil | Bestellmaß Höhe vergrößern |

**3-D Ansicht von außen**

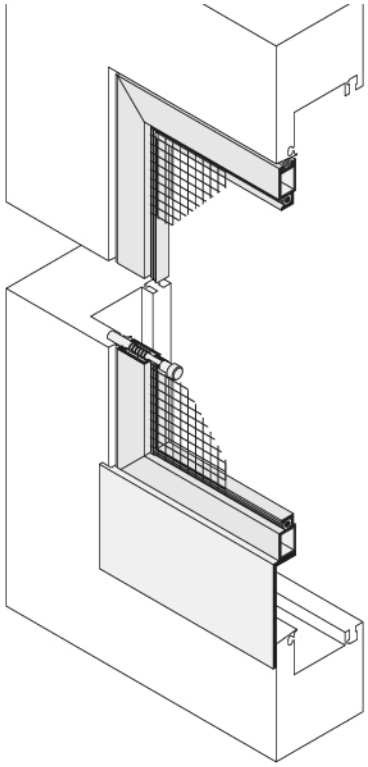

**Bemerkung:**

Das Winkelprofil 10 91 08 wird 20 mm länger als die lichte Breite des Fensterblendrahmens gefertigt.

Die Einbauluft ist für einen schrägen Blendrahmenüberschlag ausgelegt. Bei einem geraden Blendrahmenüberschlag muss das Bestellmaß Breite und Höhe entsprechend verringert werden.

**verwendete Profile** mit Standardbürstendichtung **M 1:2**

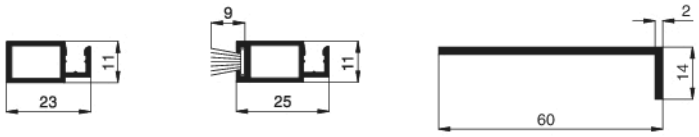


10 23 02 10 23 06 10 91 08